Contrast

96633470 CONT3 12L VISOR ANT

ISO 9223
C5

Contrast

Visière pour contrôler les éblouissements. À monter directement sur l'avant d'un luminaire Contrast Medium. Peut être combiné à un diffuseur de faisceau. Best resistance against corrosion. Compatible with seaside installation.

TLG_CON3_F_S_ACCESS_VISOR.jpg

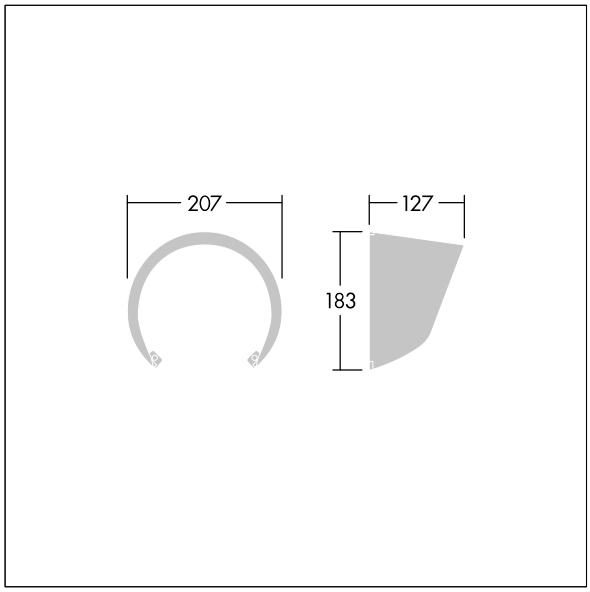

TLG_CONL_M_12LVS.wmf

Toutes les valeurs marquées d'un * sont des valeurs nominales. Sauf indication contraire, les valeurs sont applicables pour une température ambiante de 25 °C.
Les produits de Thorn Lighting sont perfectionnés en permanence. Nous nous réservons le droit d'apporter des modifications à nos produits sans autres publications.
© Thorn Lighting