Raze Architectural

9010299056054 / 96631797 RAA S 1L35-827 HFX/RB 6K MSF ANT

ISO 9223 C5 | IP66 | IK08

Raze Architectural

En kompakt, Overfladem onteret, LED-væg lyskilde, der indeholder Thorns Flat beam®-teknologi. 1 LED drives ved 350mA. Ekstern (i IP65-boks) DALI m/dæmp LED-driver inkluderet. Isolationsklasse III, IP66, IK08. Armaturhus: trykstøbt aluminium (EN44300, kan monteres i kystmiljøer), pulverlakeret, textur antracit (tæt på RAL7043). Armaturskål: UV-stabiliseret polycarbonat, frosted. Beslag: rustfrit stål. Komplet med 2700K LED.

S-versionsdriver, der er i stand til at strømføde op til tre armaturer.
MSF-variant med justerbar hældning på op til ±15°.
MWA-variant, forsænket indbygning.
6 kV stigningsbeskyttelse som standard. Premonteret med 2 m kabel.

Dimensioner: 109 x 110 x 72 mm
Luminaire input power: 6 W
Lysudbytte fra armatur: 350 lm
Armaturvirkningsgrad: 58 lm/W
Vægt: 1,28 kg

TLG_RAZA_F_S_MSF_PDB.jpg

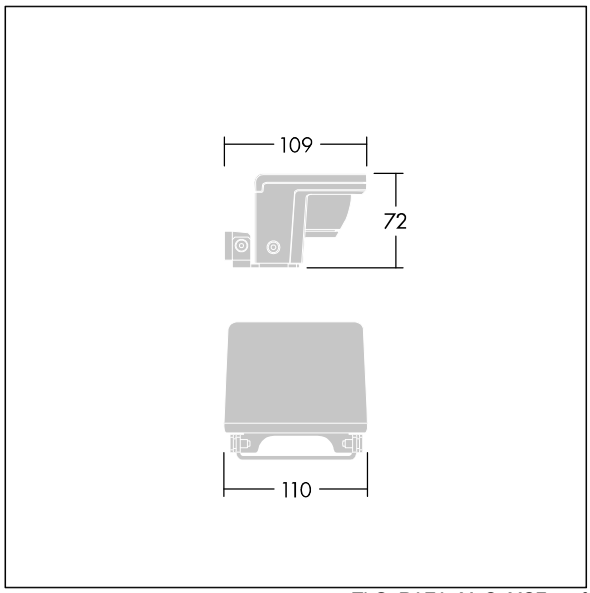

TLG_RAZA_M_S_MSF.wmf

Dette produkt indeholder en lyskilde i energieffektivitetsklasse F.

Alle værdier markeret med * er nominelle værdier. Thorn bruger gennemprøvede komponenter fra førende leverandører, men der kan opstå isolerede tilfælde af teknologi-relaterede svigt på særskilte LED i løbet af det klassificerede produkts levetid. Internationale standarder sætter tolerancen ved bevaret lysudbytte og tilsluttet belastning til ±10 %. Medmindre andet er angivet, gælder værdierne for en omgivelsestemperatur på 25° C.

Thorn Lighting foretager løbende videreudvikling og optimering af sine produkter. Der forbeholdes alle rettigheder til at ændre på specifikationerne uden forudgående varsel eller offentlig bekendtgørelse. © Thorn Lighting

Raze Architectural

9010299056054 / 96631797 RAA S 1L35-827 HFX/RB 6K MSF ANT

Thorn Lighting foretager løbende videreudvikling og optimering af sine produkter. Der forbeholdes alle rettigheder til at ændre på specifikationerne uden forudgående varsel eller offentlig bekendtgørelse. © Thorn Lighting