# IQ Wave

## 5037319345121 / 92900294 IQ WAVE LED4100-840 HFIX E3TX Q597 MRE

IP20 IP44 | IK03 | 650°C | Ta 0 +25

## IQ Wave

Indbygget modulært, direkte LED-armatur. Elektronisk, DALI el-udstyr m/dæmp med 3 timers, selftest/DALI adresserbar selftest, nødlys. Isolationsklasse I, IP44_IP20, IK03. Armaturhus: højreflekterende stål. Ramme og endegavle: polycarbonat. Afskærmning: polycarbonat med aluminium køleribber. El-udstyrsplade: pulverlakeret hvid stål. Velegnet til i-lagt eller ophængt montering. Komplet med 4000K LED

Dimensioner: 597 x 597 x 97 mm
Luminaire input power: 40 W
Lysudbytte fra armatur: 4250 lm
Armaturvirkningsgrad: 106 lm/W
Vægt: 4,4 kg

TLG_IQWV_F_PDB.jpg

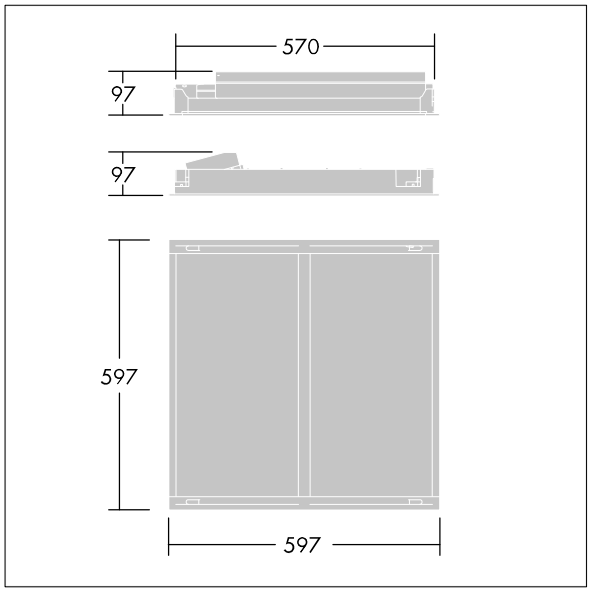


TLG_IQWV_M_600.wmf

Dette produkt indeholder en lyskilde i energieffektivitetsklasse D.

Alle værdier markeret med * er nominelle værdier. Thorn bruger gennemprøvede komponenter fra førende leverandører, men der kan opstå isolerede tilfælde af teknologi-relaterede svigt på særskilte LED i løbet af det klassificerede produkts levetid. Internationale standarder sætter tolerancen ved bevaret lysudbytte og tilsluttet belastning til ±10 %. Medmindre andet er angivet, gælder værdierne for en omgivelsestemperatur på 25° C.

Thorn Lighting foretager løbende videreudvikling og optimering af sine produkter. Der forbeholdes alle rettigheder til at ændre på specifikationerne uden forudgående varsel eller offentlig bekendtgørelse. © Thorn Lighting

# IQ Wave

**5037319345121 / 92900294 IQ WAVE LED4100-840 HFIX E3TX Q597 MRE**

Thorn Lighting foretager løbende videreudvikling og optimering af sine produkter. Der forbeholdes alle rettigheder til at ændre på specifikationerne uden forudgående varsel eller offentlig bekendtgørelse. © Thorn Lighting