EyeKon LED

5037319340782 / 96665905 EYE VS LED1000-840 MWS E3 L ANT

EN 55015	IP65	IK10		CE			850°C	T_a 0 +25	

EyeKon LED

Rund, stødsikker LED-vægarmatur. elektronisk, el-udstyr u/dæmp 3 timer, manuel test, nødlys. Isolationsklasse I, IP65, IK10. Armaturhus: stor størrelse, trykstøbt aluminium (LM6), pulverlakeret antracit. Afskærmning: opal polycarbonat med trykstøbt aluminium halvskærm funktion. Elektrisk tilslutning via 4 x 2 x 2,5 mm² klemrække. Med integreret bevægelsessensor, der styrer tænd/sluk. Komplet med 4000K LED

Dimensioner: Ø340 x 155 mm
Luminaire input power: 16 W
Vægt: 3,9 kg

TLG_EYKN_F_LGVSANTHOP.jpg

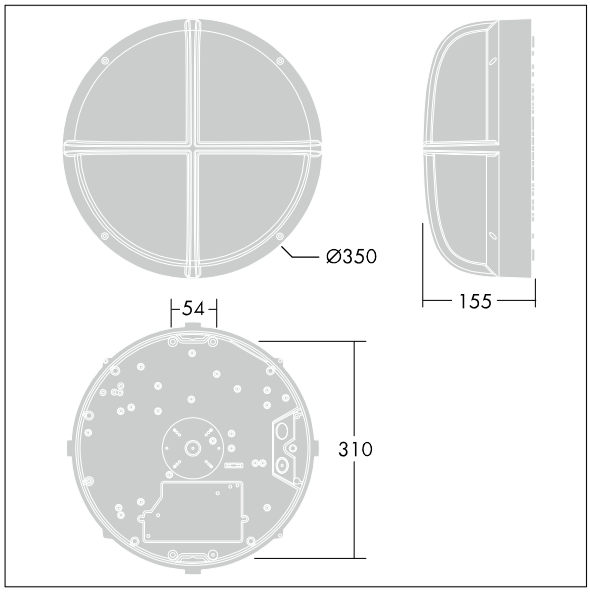

TLG_EYKN_M_LGE.wmf

Dette produkt indeholder en lyskilde i energieffektivitetsklasse C.

Alle værdier markeret med * er nominelle værdier. Thorn bruger gennemprøvede komponenter fra førende leverandører, men der kan opstå isolerede tilfælde af teknologi-relaterede svigt på særskilte LED i løbet af det klassificerede produkts levetid. Internationale standarder sætter tolerancen ved bevaret lysudbytte og tilsluttet belastning til ±10 %. Medmindre andet er angivet, gælder værdierne for en omgivelsestemperatur på 25° C.

Thorn Lighting foretager løbende videreudvikling og optimering af sine produkter. Der forbeholdes alle rettigheder til at ændre på specifikationerne uden forudgående varsel eller offentlig bekendtgørelse. © Thorn Lighting

EyeKon LED

5037319340782 / 96665905 EYE VS LED1000-840 MWS E3 L ANT

Thorn Lighting foretager løbende videreudvikling og optimering af sine produkter. Der forbeholdes alle rettigheder til at ændre på specifikationerne uden forudgående varsel eller offentlig bekendtgørelse. © Thorn Lighting