Mica

3607640337588 / 96271538 MICA SLIM S 3L35 ACC 23D 840 RS SF

IP67	IK10				

Mica

Et lille, rund, lavt nedgravet armatur. 3 LED'er styret ved 350mA af en integreret driver. 23°-lyskegle for vejledende belysning til kørende trafik. Justering af hældningsvinkel med ±15°. Armaturhus: trykstøbt aluminium med pulverlakeret finish. Ramme: rustfrit stål, 3 mm tyk. Frontglas: halvmatteret hærdet glas, mm tyk, overfladetemperatur overholder EN60598-2-13. Tilledning med kabel på 0,5 m. Indbygningshus: polypropylen. Nominel IP67, klasse I elektrisk. Maksimal statisk belastning 5000 kg. Komplet med 4000K LED

Mica og Mica Slim kan monteres på områder med en maksimal laveste hastighed på 30 km/t for de flade versioner og 20 km/t for hvælvede versioner.

Dimensioner: Ø165 x 178 mm
Luminaire input power: 4,3 W
Lysudbytte fra armatur: 195 lm
Armaturvirkningsgrad: 45 lm/W
Vægt: 2,6 kg

TLG_MICA_F_SS3LEDRSSF.jpg

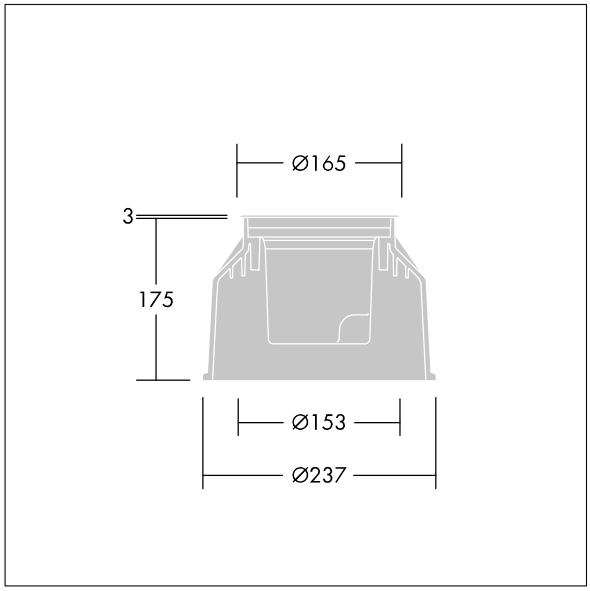

TLG_MICA_M_2015LDSLMSRS.wmf

Dette produkt indeholder en lyskilde i energieffektivitetsklasse E.

Alle værdier markeret med * er nominelle værdier. Thorn bruger gennemprøvede komponenter fra førende leverandører, men der kan opstå isolerede tilfælde af teknologi-relaterede svigt på særskilte LED i løbet af det klassificerede produkts levetid. Internationale standarder sætter tolerancen ved bevaret lysudbytte og tilsluttet belastning til ±10 %. Medmindre andet er angivet, gælder værdierne for en omgivelsestemperatur på 25° C.

Thorn Lighting foretager løbende videreudvikling og optimering af sine produkter. Der forbeholdes alle rettigheder til at ændre på specifikationerne uden forudgående varsel eller offentlig bekendtgørelse. © Thorn Lighting