THORN

5037319252788 / 96642328 <CHAL PRO LED2000-830 HF RSB W6

IP20 IP54 | IK03 | 850°C | T_a25

Effektiv LED downlight.. IP54/IP20, Isolationsklasse I.
Armaturhus: aluminium, lakeret. Reflektor: halvmat.
Beregnet for indbygning I lofter 1-40mm. Udskæringsmål Ø mm. Komplet med 3000K LED.

Luminaire input power: 16,3 W
Lysudbytte fra armatur: 1900 lm
Armaturvirkningsgrad: 117 lm/W

TLG_CHLP_F_RSBPDB.jpg

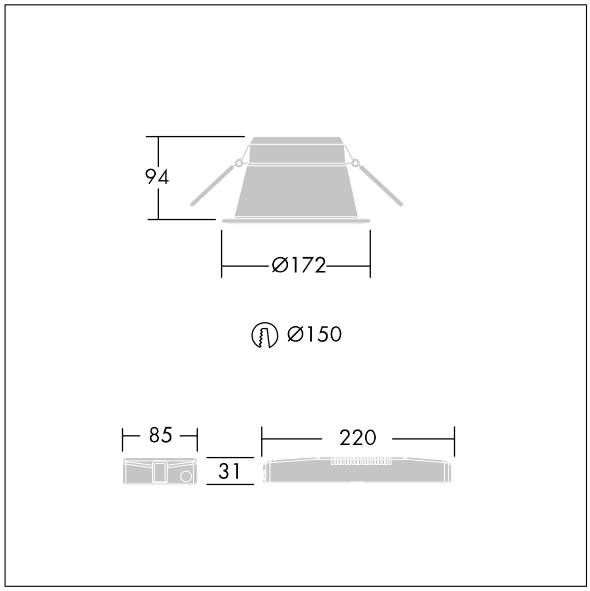

TLG_CHLP_M_DL1.wmf

Dette produkt indeholder en lyskilde i energieffektivitetsklasse D.

Alle værdier markeret med * er nominelle værdier. Thorn bruger gennemprøvede komponenter fra førende leverandører, men der kan opstå isolerede tilfælde af teknologi-relaterede svigt på særskilte LED i løbet af det klassificerede produkts levetid. Internationale standarder sætter tolerancen ved bevaret lysudbytte og tilsluttet belastning til ±10 %. Medmindre andet er angivet, gælder værdierne for en omgivelsestemperatur på 25° C.

Thorn Lighting foretager løbende videreudvikling og optimering af sine produkter. Der forbeholdes alle rettigheder til at ændre på specifikationerne uden forudgående varsel eller offentlig bekendtgørelse. © Thorn Lighting

THORN

5037319252788 / 96642328 <CHAL PRO LED2000-830 HF RSB W6

Thorn Lighting foretager løbende videreudvikling og optimering af sine produkter. Der forbeholdes alle rettigheder til at ændre på specifikationerne uden forudgående varsel eller offentlig bekendtgørelse. © Thorn Lighting