# D-CO LED Projecteurs

## 96257247 <D-CO F LED FLOOD2 6L50 840

| | | | | | |
|---|---|---|---|---|---|
| IP67 | IK08 | | | | |

## D-CO LED Projecteurs

Projecteur D-CO LED taille 2 équipé de 6 LED 1,2 W blanc pour une utilisation en intérieur ou en extérieur.

Corps en aluminium, finition gris.
Fermeture en verre trempé
Fixation sur fourche ou pied à piquer (fourni).
Livré précâblé longueur 5 m.

Dimensions : Ø80 x 156 mm
Puissance du luminaire: 12 W
Poids : 0,9 kg

TLG_DCOL_F_LEDFLD26X1ANGL.jpg

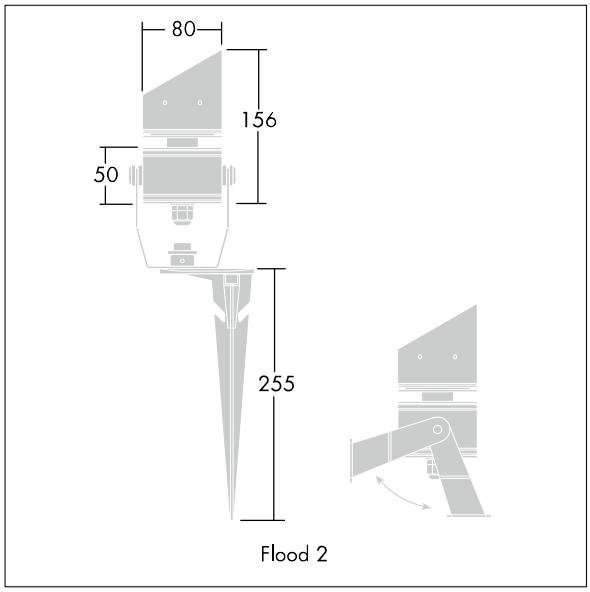


TLG_DCOL_M_ODFLOOD2.wmf

Toutes les valeurs marquées d'un * sont des valeurs nominales. Thorn utilise des composants testés et éprouvés, en provenance des meilleurs fournisseurs. Dans certains cas isolés, il se peut qu'il y ait des pannes de nature technologique au niveau des LED individuels, pendant le cycle de vie nominal du produit. Les normes internationales fixent la tolérance du flux initial et de la charge associée à ± 10 %. Sauf indication contraire, les valeurs sont applicables pour une température ambiante de 25 °C.

Les produits de Thorn Lighting sont perfectionnés en permanence. Nous nous réservons le droit d'apporter des modifications à nos produits sans autres publications.
© Thorn Lighting

# D-CO LED Projecteurs

## 96257247 <D-CO F LED FLOOD2 6L50 840

Les produits de Thorn Lighting sont perfectionnés en permanence. Nous nous réservons le droit d'apporter des modifications à nos produits sans autres publications.
© Thorn Lighting