Aquaforce Pro

92924567 <AQFPRO S LED4300-840 PC WB BM

IP66 | D | halogen | IK08 | DIN 67528 | 850°C | Ta -20 +45

Aquaforce Pro

Et IP66-klassificeret støv- og fugtafvisende LED-armatur. DALI/DSI-dæmpbar BM (Trådløs grænseflade DALI / DALI-2 til Bluetooth® Mesh 1.0 (Bluetooth® 4.x). Med bred lysfordeling. Isolationsklasse I. Topskærm: lys grå polycarbonat. Afskærmning: opal polycarbonat med høj transmission og brydningsprismer. Den patenterede EasyClick-klipsemekanisme sørger for klemmefri afskærmningsmontering. Til påbygning eller nedhængt montering. Lynmonteringsbeslag leveres til påbygning. Velegnet til loft- og vægmontering (bade vertikalt og horisontalt). Sæt til montering i rækker og kædeophæng fås som tilbehør. Velegnet til gennemfortrådning med H05VV- eller NYM-kabel (nominel strøm: 10 A). omgivelsestemperatur: -20°C til +35°C. Komplet med 4000K LED..

Radio definition: Wireless interface DALI / DALI-2 zu Bluetooth® Mesh 1.0 (Bluetooth® 4.x), Trådløs frekvens: 2,4 GHz, Trådløs sendeeffekt: + 4dBm.

Bemærk: Kontakt din konsulent, hvis du planlægger at anvende armaturet i miljøer med kemisk forurenende stoffer, høj eller kondensdannende fugtighed og store temperatorsvingninger.

Dimensioner: 1100 x 92 x 90 mm
Luminaire input power: 33,8 W
Lysudbytte fra armatur: 4290 lm
Armaturvirkningsgrad: 127 lm/W
Vægt: 1,47 kg

TLG_AQUP_F_PDB_1100MED.jpg

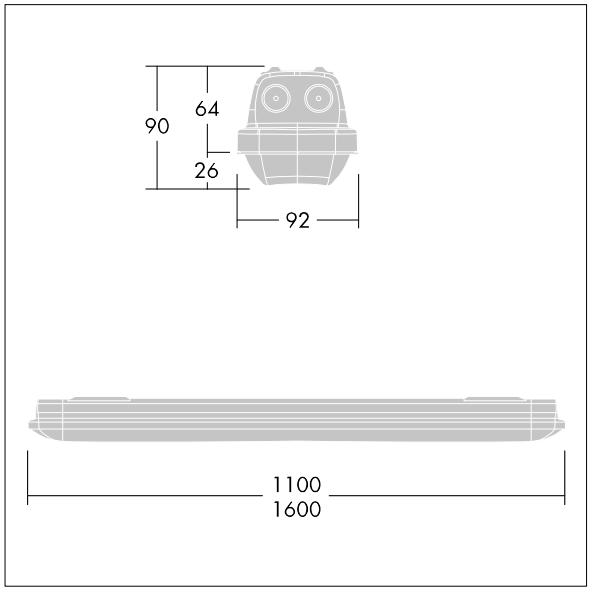

TLG_AQUP_M_LD1.wmf

Dette produkt indeholder en lyskilde i energieffektivitetsklasse D.

Alle værdier markeret med * er nominelle værdier. Thorn bruger gennemprøvede komponenter fra førende leverandører, men der kan opstå isolerede tilfælde af teknologi-relaterede svigt på særskilte LED i løbet af det klassificerede produkts levetid. Internationale standarder sætter tolerancen ved bevaret lysudbytte og tilsluttet belastning til ±10 %. Medmindre andet er angivet, gælder værdierne for en omgivelsestemperatur på 25° C.

Thorn Lighting foretager løbende videreudvikling og optimering af sine produkter. Der forbeholdes alle rettigheder til at ændre på specifikationerne uden forudgående varsel eller offentlig bekendtgørelse. © Thorn Lighting