Contrast

96633691 CONT3 4L50-830 NB NG IN ANT

ISO 9223 C5 | IP66 | IK08 | T_a -20 +35

Contrast

Et lille arkitektonisk Monteret med beslag LED-projektør med LED'er, der køres ved 500mA, og en smal lyskeglefordeling. ,. Forfortrådet med IP66-stik, eludstyr skal bestilles separat. Isolationsklasse II, IP66, IK08. Armaturhus: trykstøbt aluminium (EN AC-44300), pulverlakeret, textur antracit (tæt på RAL7043). Kompatibelt med kystklimaer. Glas: hærdet, 5 mm tysk. Pakning: EPDM. Skruer: geomet. Komplet med 3000K LED

,

Dimensioner: Ø83 x 103 mm
Luminaire input power: 8 W
Lysudbytte fra armatur: 466 lm
Armaturvirkningsgrad: 58 lm/W
Vægt: 0,89 kg

TLG_CON3_F_XS.jpg

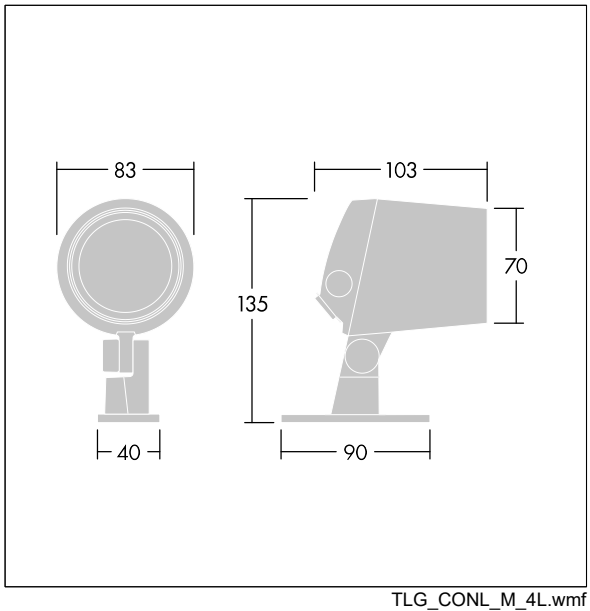

TLG_CONL_M_4L.wmf

Alle værdier markeret med * er nominelle værdier. Thorn bruger gennemprøvede komponenter fra førende leverandører, men der kan opstå isolerede tilfælde af teknologi-relaterede svigt på særskilte LED i løbet af det klassificerede produkts levetid. Internationale standarder sætter tolerancen ved bevaret lysudbytte og tilsluttet belastning til ±10 %. Medmindre andet er angivet, gælder værdierne for en omgivelsestemperatur på 25° C.

Thorn Lighting foretager løbende videreudvikling og optimering af sine produkter. Der forbeholdes alle rettigheder til at ændre på specifikationerne uden forudgående varsel eller offentlig bekendtgørelse. © Thorn Lighting