Voyager Fit

5037319375821 / 96629568 VOYAGER FIT MRC E3D NM

	UK CA		IP20	IK03		CE	850°C	T_a 5 30

Voyager Fit

Selvforsynende, indbygget nødbelysningsarmatur med 3 timers, selftest/DALI adresserbar selftest, nødlys, non-maintained. Armaturhus: hvid(tæt på RAL9016) polycarbonat. Batteristrop: indbygningskabel I rød gummi. Velegnet til montering i loftstykkelser fra 1 til 25 mm. Isolationsklasse II, IP20, IK03. Loftudskæring Ø40 mm, hulrum min. 80 mm. Gennemfortrådet med 250 mm halogenfrit 0,75 mm² snoet lavrøgskabel med forbehandlede ender. Komplet med 6500K LED.

Udskiftelig optik til panikbelysning, belysning af flugtveje og spotbelysning medfølger.

Dimensioner: Ø51 x 94 mm
Vægt: 0,23 kg

Selvforsynende nødbelysningsarmaturer benytter sig af batterier med lang levetid. Voyager Fits højteknologiske litium-jernfosfatbatteri er robust og leveres med tre års garanti (med forbehold af vilkår og betingelser samt omfanget, der er angivet i fabrikantens garanti på Thorn-produkter, der gælder analogt, og som kan findes under http://www.thornlighting.com/en/products/5-year-guarantee/5-year-warranty/terms-of-guarantee_en.pdf. Batterigarantien træder ikke i kraft, hvis batteriet er blevet installeret senere end tre (3) måneder efter levering ab fabrik (Incoterms 2010).

TLG_VOYF_F_SET.jpg

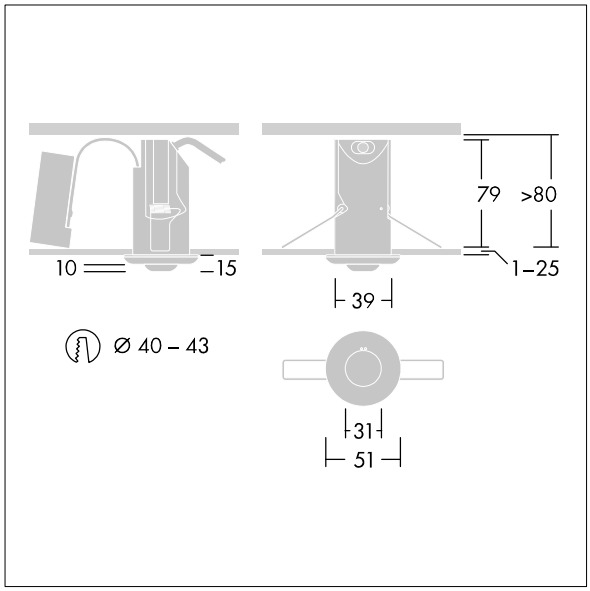

TLG_VOYF_M_LD1.wmf

Alle værdier markeret med * er nominelle værdier. Thorn bruger gennemprøvede komponenter fra førende leverandører, men der kan opstå isolerede tilfælde af teknologi-relaterede svigt på særskilte LED i løbet af det klassificerede produkts levetid. Internationale standarder sætter tolerancen ved bevaret lysudbytte og tilsluttet belastning til ±10 %. Medmindre andet er angivet, gælder værdierne for en omgivelsestemperatur på 25° C.

Thorn Lighting foretager løbende videreudvikling og optimering af sine produkter. Der forbeholdes alle rettigheder til at ændre på specifikationerne uden forudgående varsel eller offentlig bekendtgørelse. © Thorn Lighting

Voyager Fit

5037319375821 / 96629568 VOYAGER FIT MRC E3D NM

Thorn Lighting foretager løbende videreudvikling og optimering af sine produkter. Der forbeholdes alle rettigheder til at ændre på specifikationerne uden forudgående varsel eller offentlig bekendtgørelse. © Thorn Lighting