THORN

3607640263917 / 96267190 <SATIN2 MRE L350 12L35 12° 840 IO

IP68	IK10	⧈	CE	T_a25

En diskret lineær projektør nedfældet i gulv til facadebelysning. 12 LED'er styret ved 330mA med 12° fordeling. elektronisk, el-udstyr u/dæmp. Armaturhus: ekstruderet aluminium (EN AW-6060 T6) lakeret textur silver. Sider: trykstøbt aluminium lakeret textur silver. Afskærmning: hærdet glas 10 mm tyk. Isolationsklasse II, IP68, IK10. Tilledning med 1 m 2 x 1 mm² H05RNF kabel ved begge ender. Komplet med 4000K LED

Dimensioner: 354 x 96 x 112 mm
Luminaire input power: 14 W
Vægt: 1,86 kg

TLG_STN2_F_PDBMRE.jpg

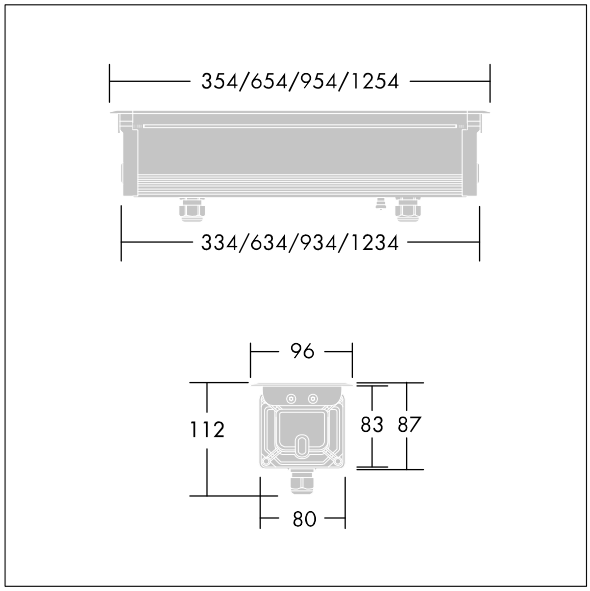

TLG_SATL_M_LD1_03.wmf

Dette produkt indeholder en lyskilde i energieffektivitetsklasse E.

Alle værdier markeret med * er nominelle værdier. Thorn bruger gennemprøvede komponenter fra førende leverandører, men der kan opstå isolerede tilfælde af teknologi-relaterede svigt på særskilte LED i løbet af det klassificerede produkts levetid. Internationale standarder sætter tolerancen ved bevaret lysudbytte og tilsluttet belastning til ±10 %. Medmindre andet er angivet, gælder værdierne for en omgivelsestemperatur på 25° C.

Thorn Lighting foretager løbende videreudvikling og optimering af sine produkter. Der forbeholdes alle rettigheder til at ændre på specifikationerne uden forudgående varsel eller offentlig bekendtgørelse. © Thorn Lighting