Ny mappe

5037319265450 / 96642615 <CHAL PRO LED900-930 HF RSB W6

IP20 IP54 | IK03 | 850°C | Ta25

Ny mappe

Effektiv LED downlight. el-udstyr u/dæmp. IP54/IP20, Isolationsklasse I. Armaturhus: aluminium, lakeret. Reflektor: halvmat. Beregnet for indbygning I lofter 1-40mm. Udskæringsmål Ø 150 mm. Leveres med 3000 K LED.

Dimensioner: Ø172 x 94 mm
Luminaire input power: 10,6 W
Lysudbytte fra armatur: 875 lm
Armaturvirkningsgrad: 83 lm/W
Vægt: 0,49 kg

TLG_CHLP_F_RSBPDB.jpg

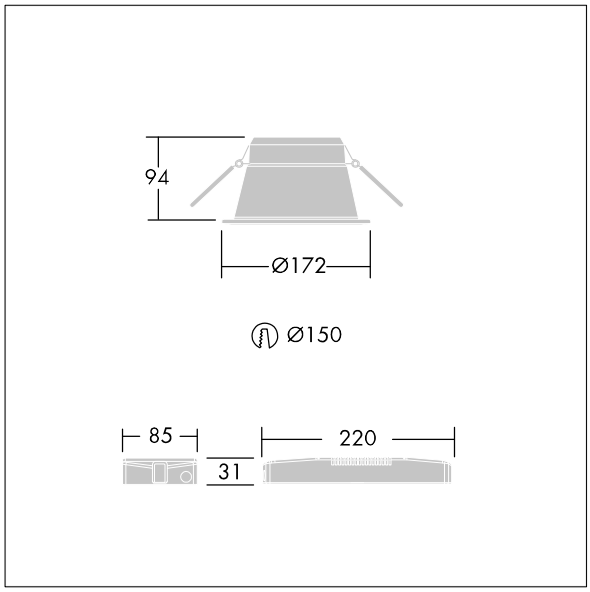

TLG_CHLP_M_DL1.wmf

Alle værdier markeret med * er nominelle værdier. Thorn bruger gennemprøvede komponenter fra førende leverandører, men der kan opstå isolerede tilfælde af teknologi-relaterede svigt på særskilte LED i løbet af det klassificerede produkts levetid. Internationale standarder sætter tolerancen ved bevaret lysudbytte og tilsluttet belastning til ±10 %. Medmindre andet er angivet, gælder værdierne for en omgivelsestemperatur på 25° C.

Thorn Lighting foretager løbende videreudvikling og optimering af sine produkter. Der forbeholdes alle rettigheder til at ændre på specifikationerne uden forudgående varsel eller offentlig bekendtgørelse. © Thorn Lighting