9008709744288 / 96627327 <PRIM L1000 LED INFILL SET

1000mm længde på skinner, til loftsfiksering eller nedpendlet montering i ledning eller kæder. Profilvalset stålplade i Polyester lakeret finish. Isolationsklasse I, IP20. Standardmodul, med mekanisk konnektor. Fås med stikforbindelse, 7-polet gennemfortrådning. Komplet med sidepaneler.

Dimensioner: 1000 x 68 x 93 mm
Vægt: 2,9 kg

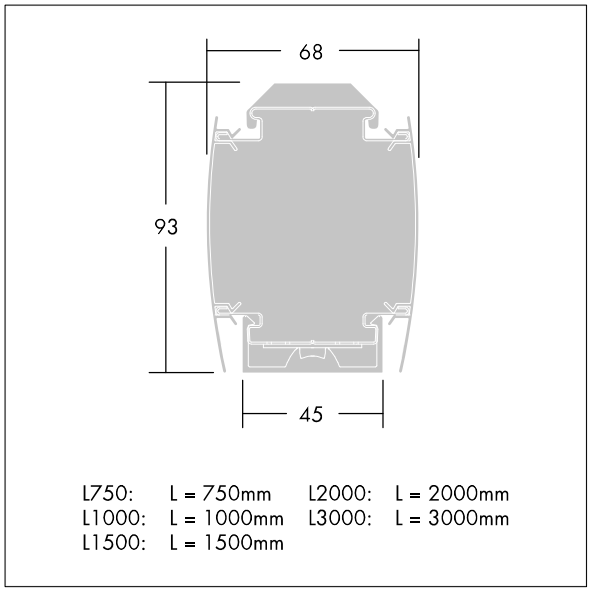

TLG_PMML_M_LED.wmf

Alle værdier markeret med * er nominelle værdier. Medmindre andet er angivet, gælder værdierne for en omgivelsestemperatur på 25° C.

Thorn Lighting foretager løbende videreudvikling og optimering af sine produkter. Der forbeholdes alle rettigheder til at ændre på specifikationerne uden forudgående varsel eller offentlig bekendtgørelse. © Thorn Lighting