# Primata 2 skinnesystem

**9005798991630 / 96502641 <PR2 T TW 3525 7x2,5/28/54**

| | | | |
|---|---|---|---|
| IP20 | ⏚ | CE | |

Gennemfortrådede skinnesystemer sparer tid og penge. De bliver stadig mere populære på dagens omkostningsfølsomme marked, fordi de
er hurtige og lette at samle og nemme at montere uden brug af specialværktøj

Gennemfortrådet Primata II-skinnesystem med indvendige ledere (7 polet). Tilslutningsmulighed i modulafstand til 28/54 W-armaturer.

Dimensioner: 3525 x 60 x 51 mm
Vægt: 4,49 kg

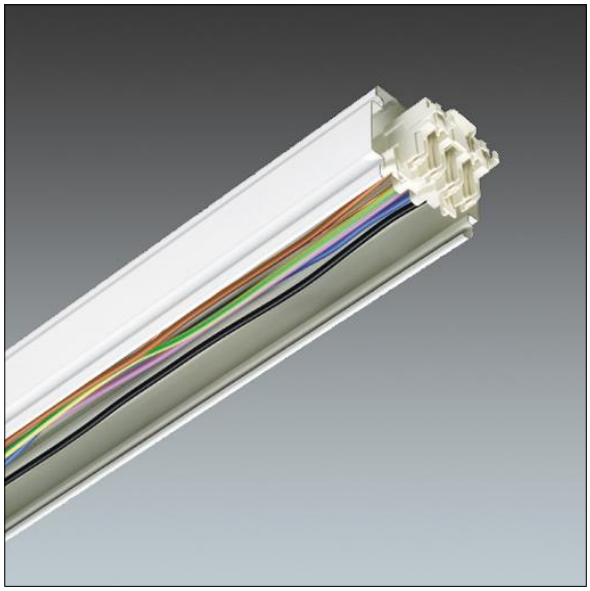

TLG_PMTA_F_TR.jpg

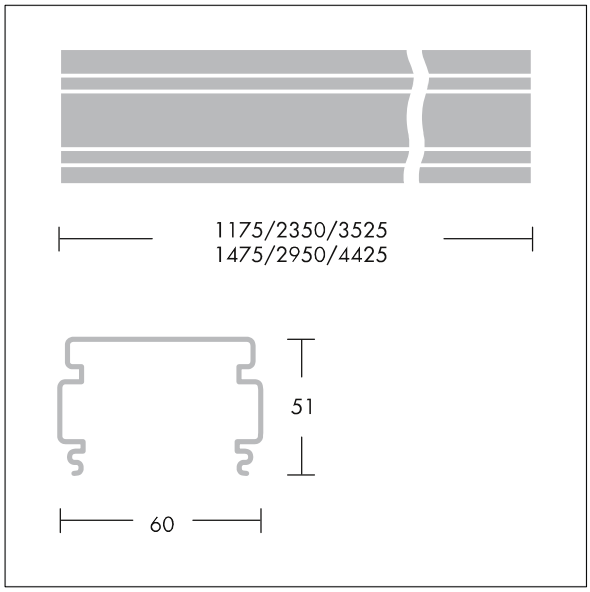


TLG_PMTA_M_TRT16.wmf

Alle værdier markeret med * er nominelle værdier. Medmindre andet er angivet, gælder værdierne for en omgivelsestemperatur på 25° C.

Thorn Lighting foretager løbende videreudvikling og optimering af sine produkter. Der forbeholdes alle rettigheder til at ændre på specifikationerne uden forudgående varsel eller offentlig bekendtgørelse. © Thorn Lighting